Κέντρο Δια Βίου Μάθησης
Αρ. αδείας: 2335229
τηλ. 2310-50.19.70
www.infotech.edu.gr
email: studies@infotech.edu.gr

Inventor Sheet Metal 2024

Lifelong support for unlimited learning since 1997

1η Έκδοση: Μάϊος 2023

Ύλη σεμιναρίου

Το σεμινάριο αυτό αναφέρεται στη προσομοίωση της διαμόρφωση επιπέδου ελάσματος (στραντζάρισμα λαμαρίνας) με τη χρήση του Autodesk Inventor. Κάθε μία από τις παρακάτω θεματικές ενότητες συνοδεύεται από λυμένα παραδείγματα και πραγματικές εφαρμογές.

- Sheet Metal Parts, ομοιότητες και διαφορές από Solid Parts

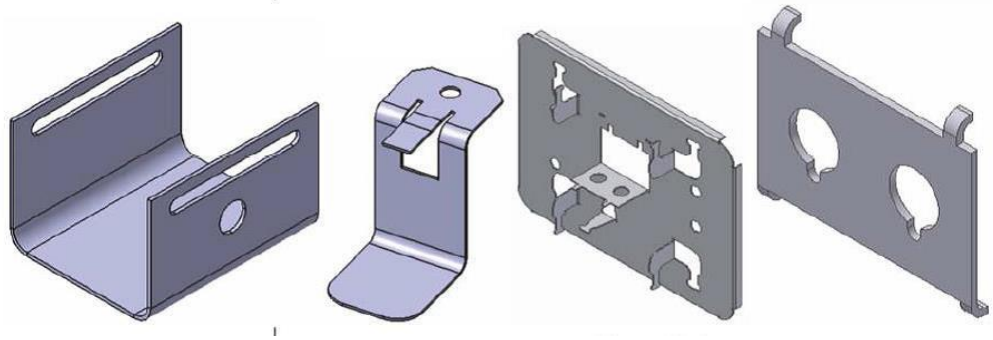

- Sheet Metal Ορολογία (Terminology)

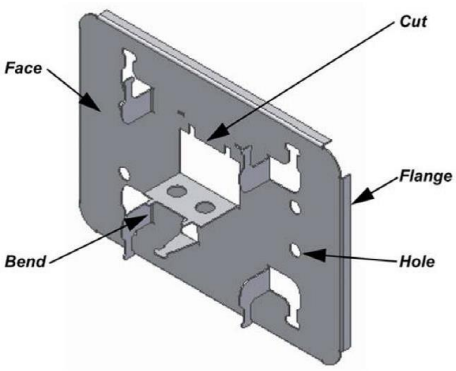

- Sheet Metal Περιβάλλον Εργασίας

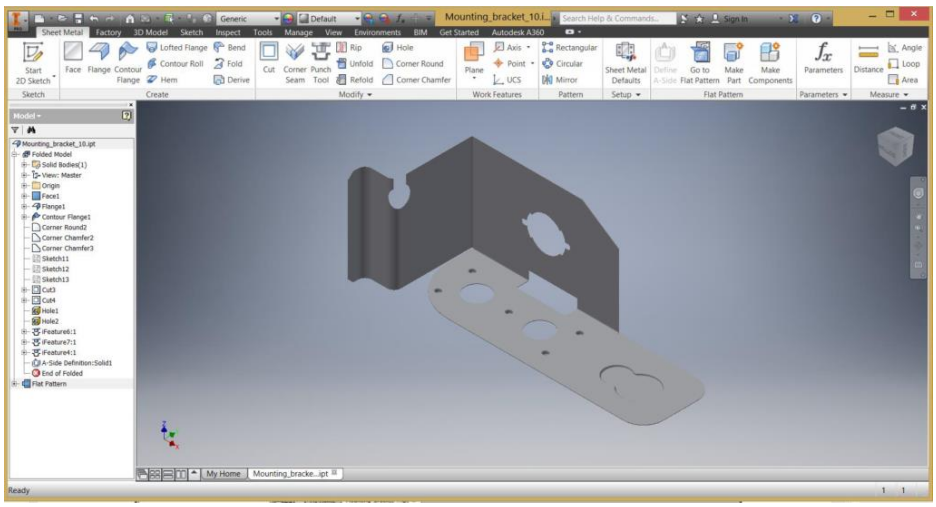

- Sheet Metal Διαδικασία Σχεδίασης

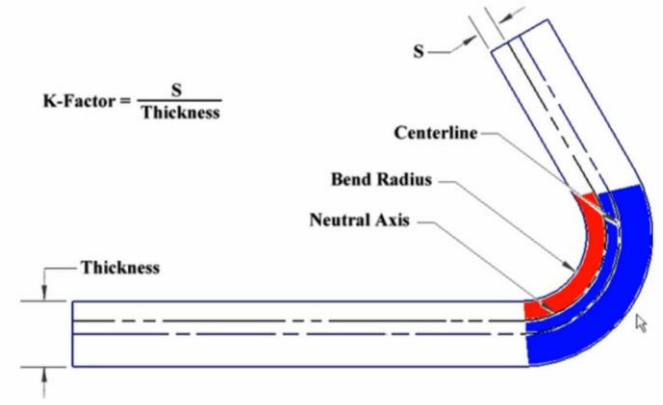

- Sheet Metal Defaults – Sheet Metal Styles

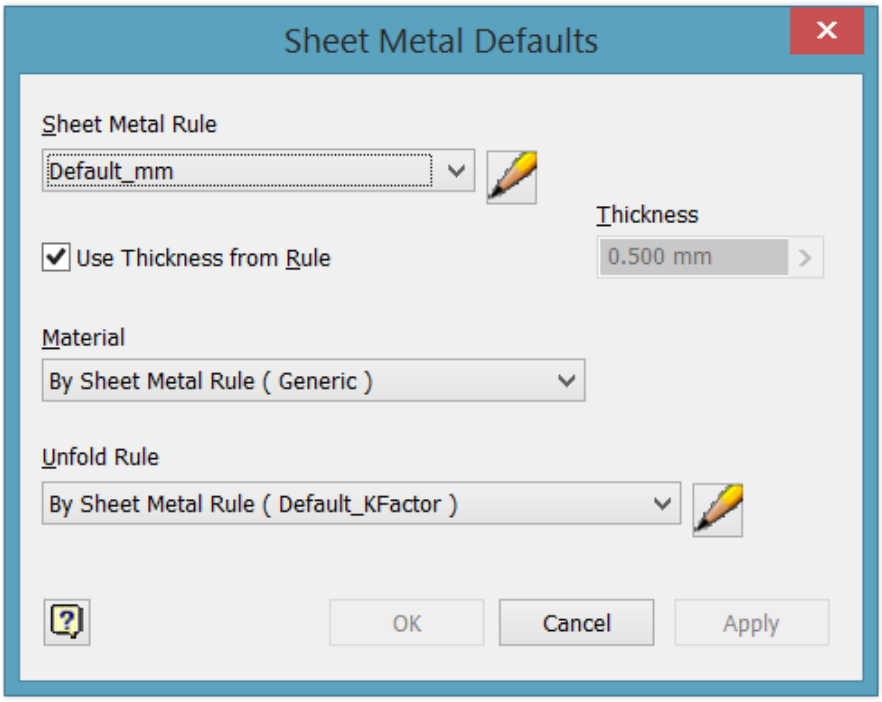

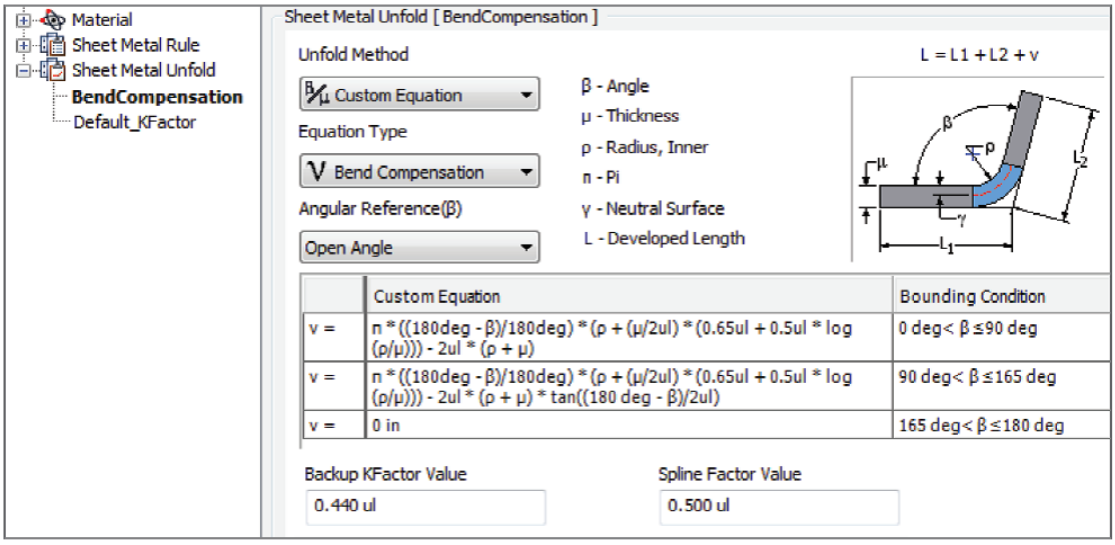

- Sheet Metal Base Features (Face, Contour Flange, Contour Roll, Lofted Flange)

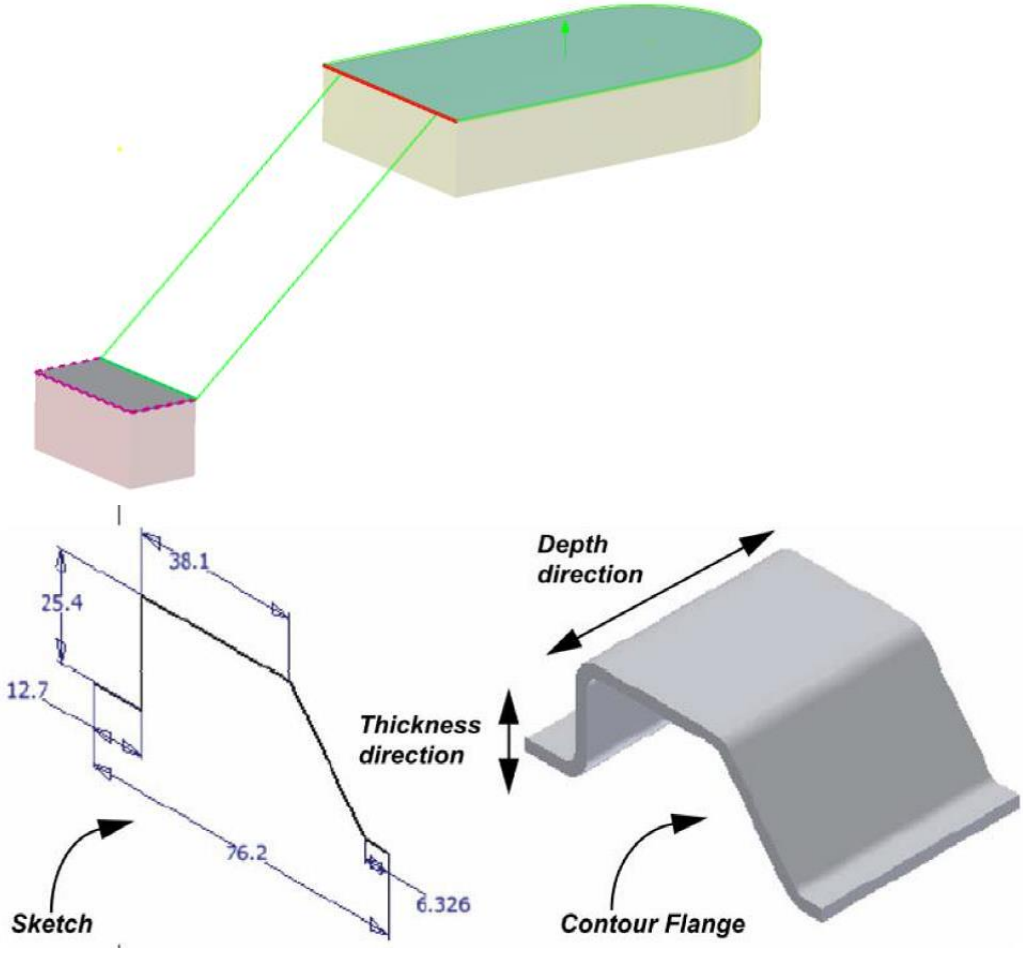

- Sheet Metal Secondary Features (Sheet Metal Parameters, Flanges, Corner Reliefs, Corner Miterings, Overlaps)

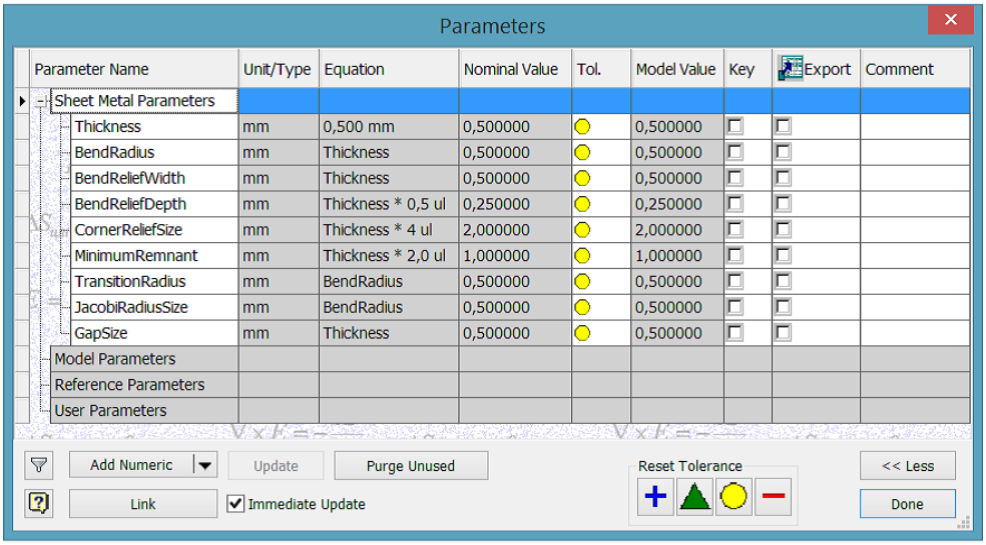

Parameters

Parameter Name	Unit/Type	Equation	Nominal Value	Tol.	Model Value	Key	Export	Comment
Sheet Metal Parameters								
Thickness	mm	0,500 mm	0,500000		0,500000			
BendRadius	mm	Thickness	0,500000		0,500000			
BendReliefWidth	mm	Thickness	0,500000		0,500000			
BendReliefDepth	mm	Thickness * 0,5 ul	0,250000		0,250000			
CornerReliefSize	mm	Thickness * 4 ul	2,000000		2,000000			
MinimumRemnant	mm	Thickness * 2,0 ul	1,000000		1,000000			
TransitionRadius	mm	BendRadius	0,500000		0,500000			
JacobiRadiusSize	mm	BendRadius	0,500000		0,500000			
GapSize	mm	Thickness	0,500000		0,500000			
Model Parameters								
Reference Parameters								
User Parameters								

Add Numeric | Update | Purge Unused | Reset Tolerance | << Less
Link | Immediate Update | Done

- Bending Sheet Metal (Hems, Folds, Bends)

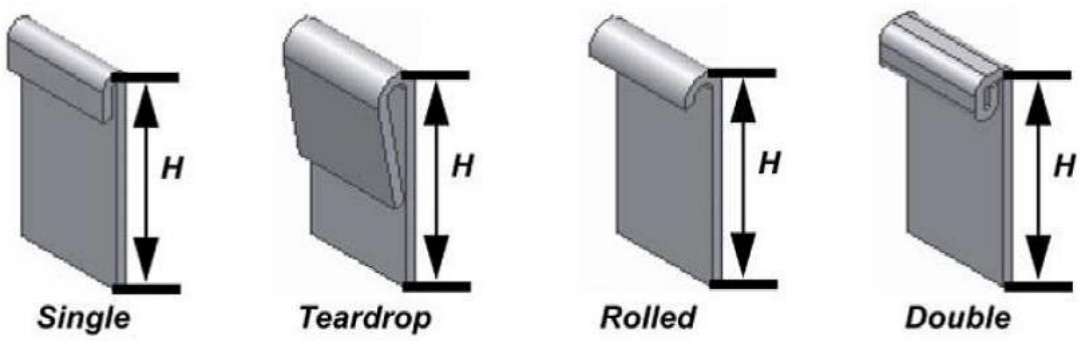

- Corner Rounds & Chamfers

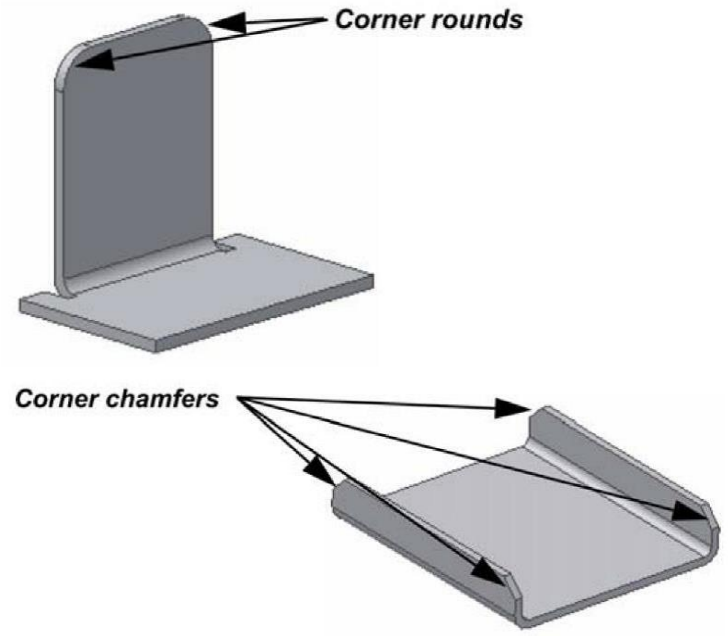

- Sheet Metal Cuts (Cuts, Holes, Punches)

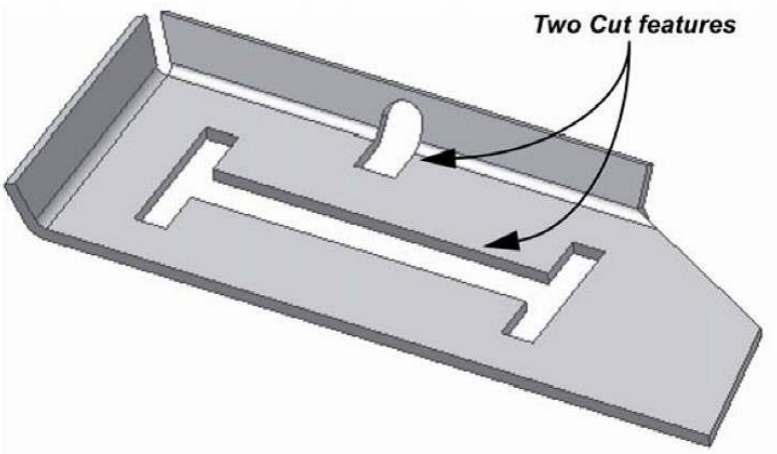

- Corner Seams, λεπτομερής αναφορά

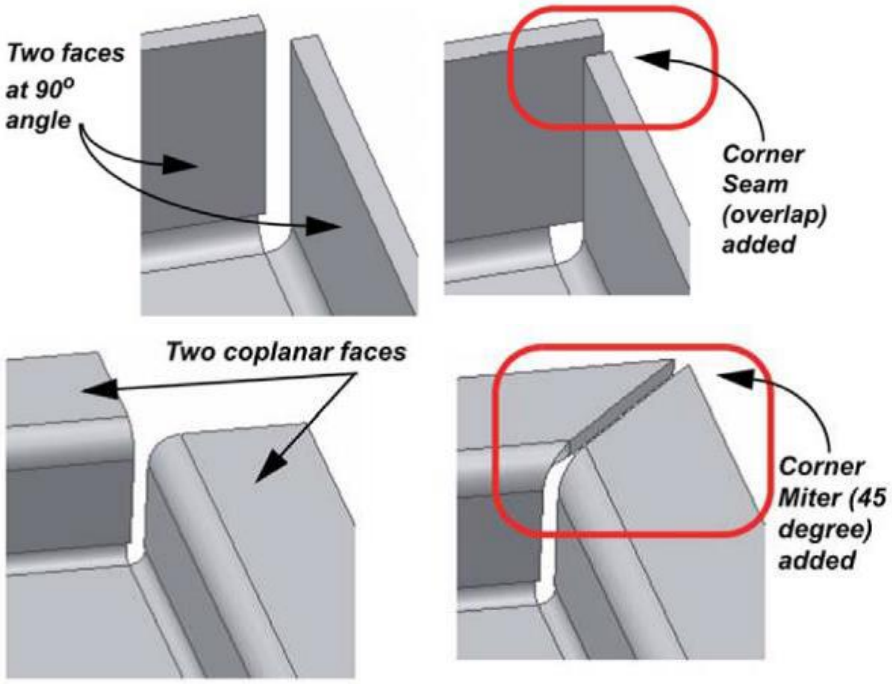

- Flat Patterns

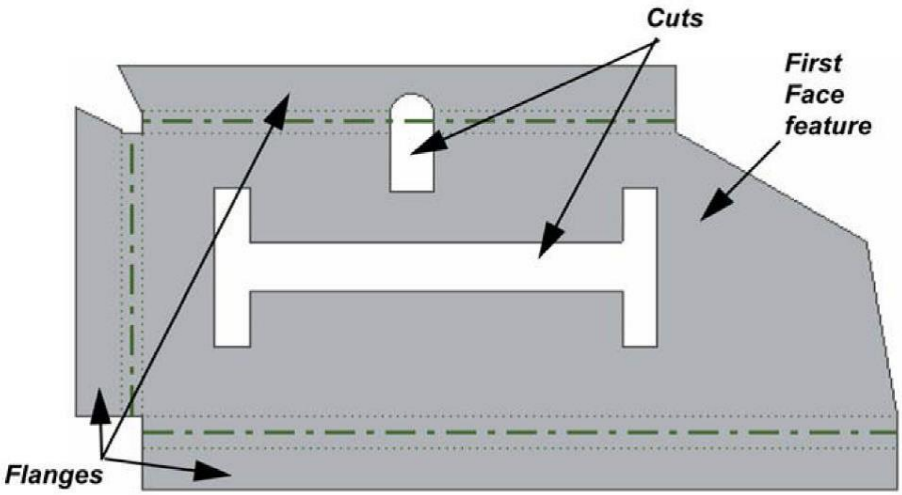

- Εξαγωγή Flat Pattern σε αρχεία DXF / DWG

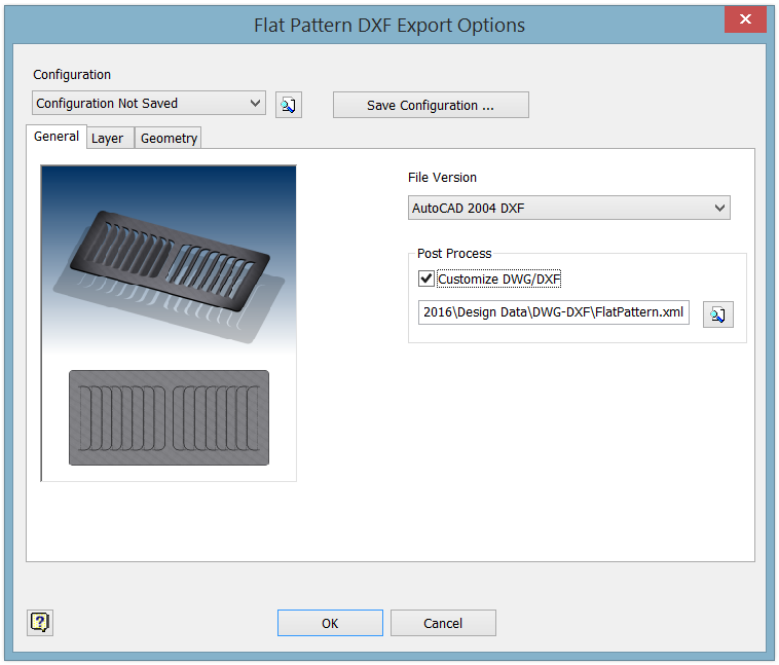

- Lofted Flanges & Rips

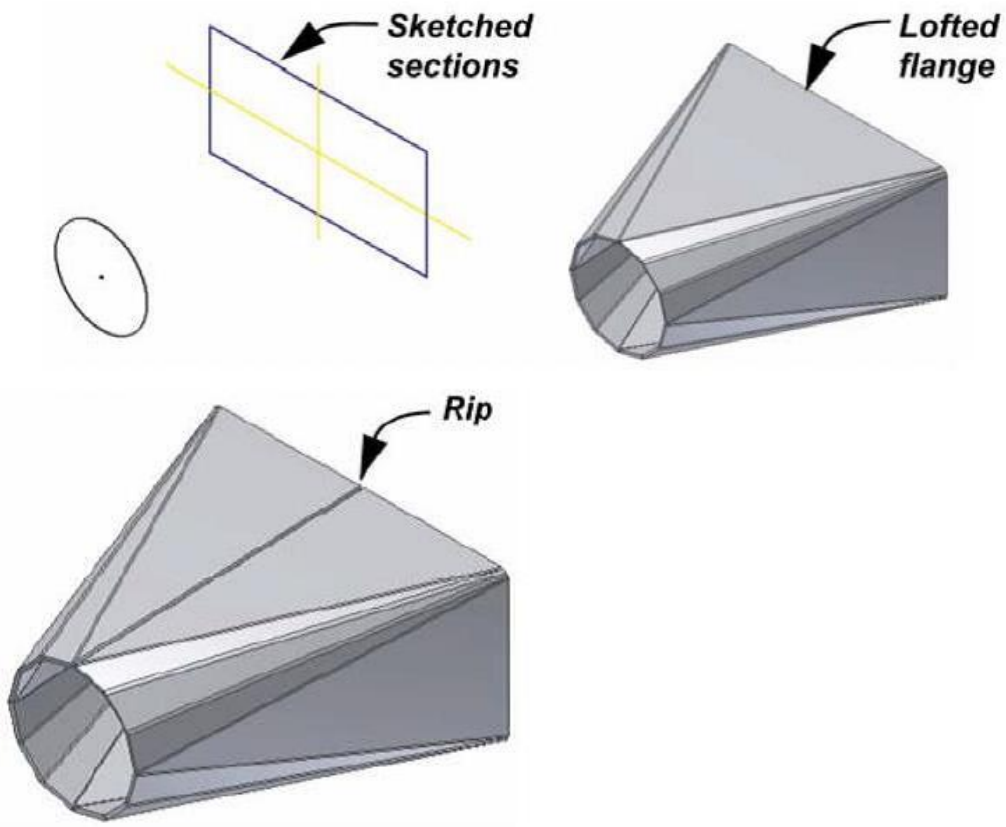

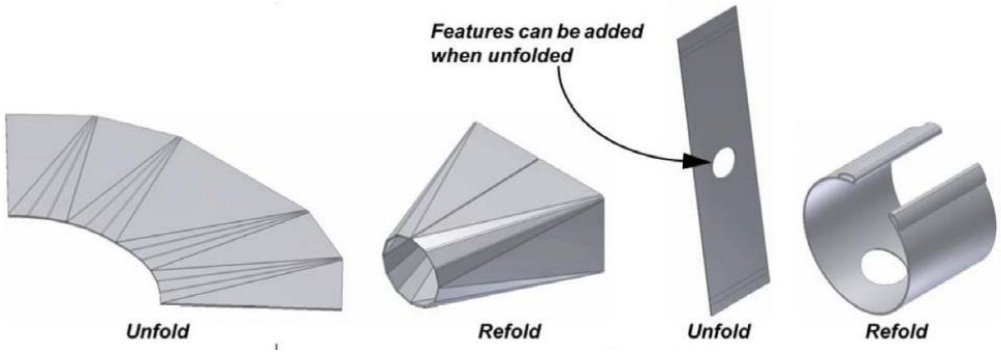

- Flat Pattern Documentation & Annotation (Bend & Punch Notes, Bend Tables, Bend Order, Cosmetic Centerlines)

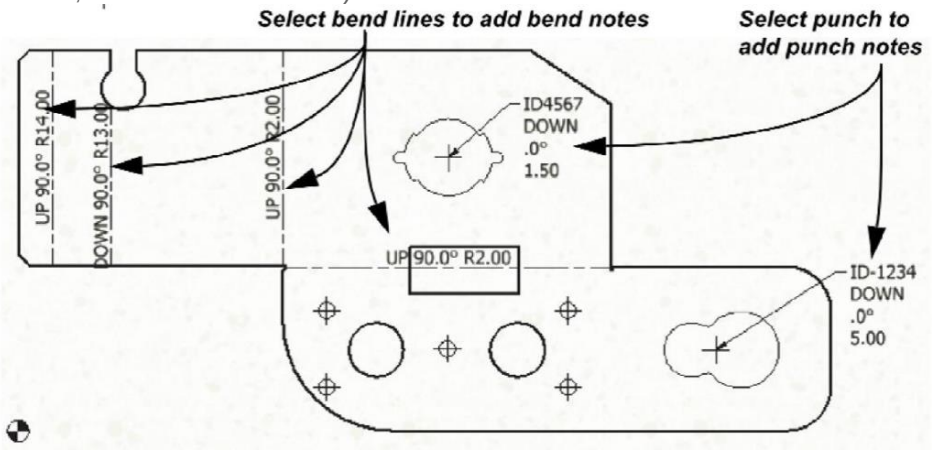
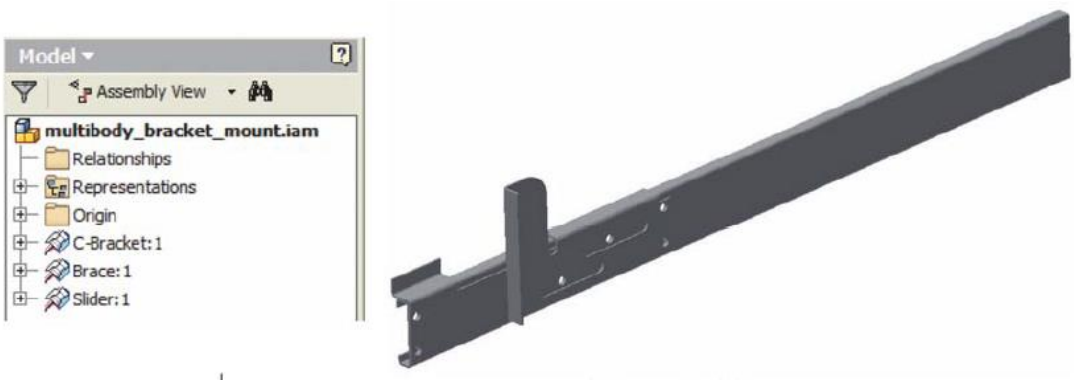
- Τεχνικές δημιουργίας Sheet Metal Assemblies